calag fahrzeugbau

CHEREAU

SÖR

1-ACHS CITY KÜHLAUFLIEGER, GELENKT

Kundenspezifische auf Ihre Wünsche zugeschnitten:

- Variable Höhen
- Mit ATP Zertifikat, FRC und FNA
- Aussergewöhnliche Robustheit
- Unübertroffene Wärmedämmleistung

Rufen Sie uns an –
wir beraten Sie gerne.
062 919 42 42
www.calag.ch

Calag Carrosserie Langenthal AG
Fahrzeugbau | Kabinenbau | Carrosserie | Reparatur & Service | Lackierung | Beschriftung

calag GANGLOFF

1-ACHS CITY KÜHLAUFLIEGER, GELENKT

Ausstattung

- Kühlgerät
- Doppelflügelige Rückwandtür mit Scharnieren aus V2A
- Innenbeleuchtung, mit Zeitschaltuhr
- Drehstangenverschluss aus V2A
- Rückwandportal aus V2A
- Verschiebbare Trennwand
- Staplerbefahrbarer und geräuscharmer Boden
- Rammschutzsockel an Seiten- und Vorderwand
- BC Heck Bumper mit Stahlrollen
- Aufstiegsleiter hinten mittig angeordnet

Abmessungen

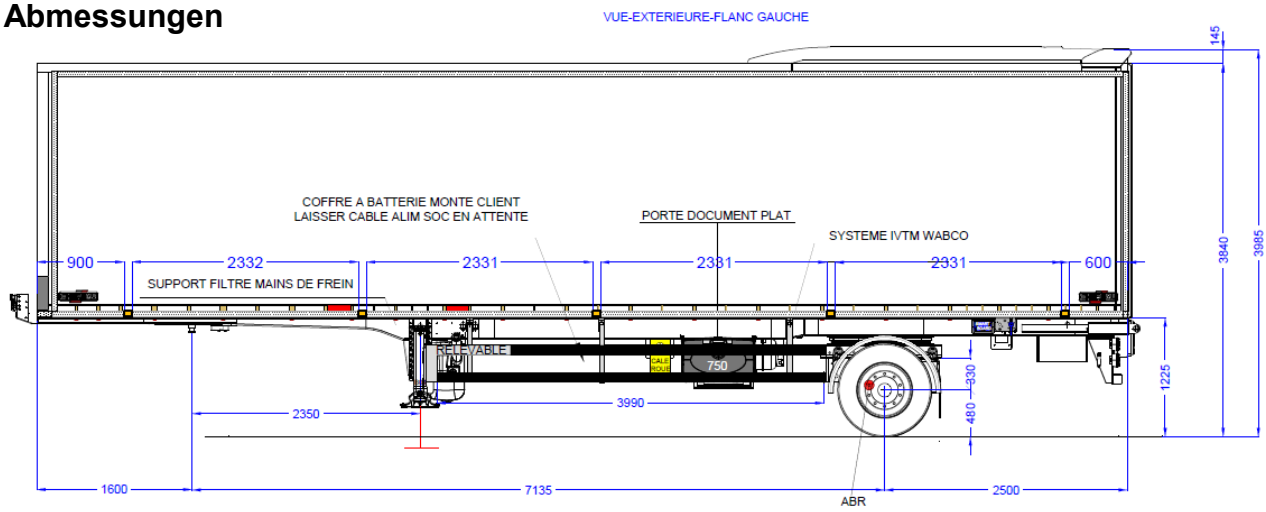

Chereau BC Heck Bumper

Verschiebbare Trennwand