calag fahrzeugbau

CHEREAU

SOR

LKW ANHÄNGERZUG MIT KÜHLKOFFERAUFBAU

Kundenspezifische auf Ihre Wünsche zugeschnitten:

- Variable Höhen
- Mit ATP Zertifikat, FRC und FNA
- Aussergewöhnliche Robustheit
- Unübertroffene Wärmedämmleistung

Rufen Sie uns an –
wir beraten Sie gerne.
062 919 42 42
www.calag.ch

Calag Carrosserie Langenthal AG
Fahrzeugbau | Kabinenbau | Carrosserie | Reparatur & Service | Lackierung | Beschriftung

calag
GANGLOFF
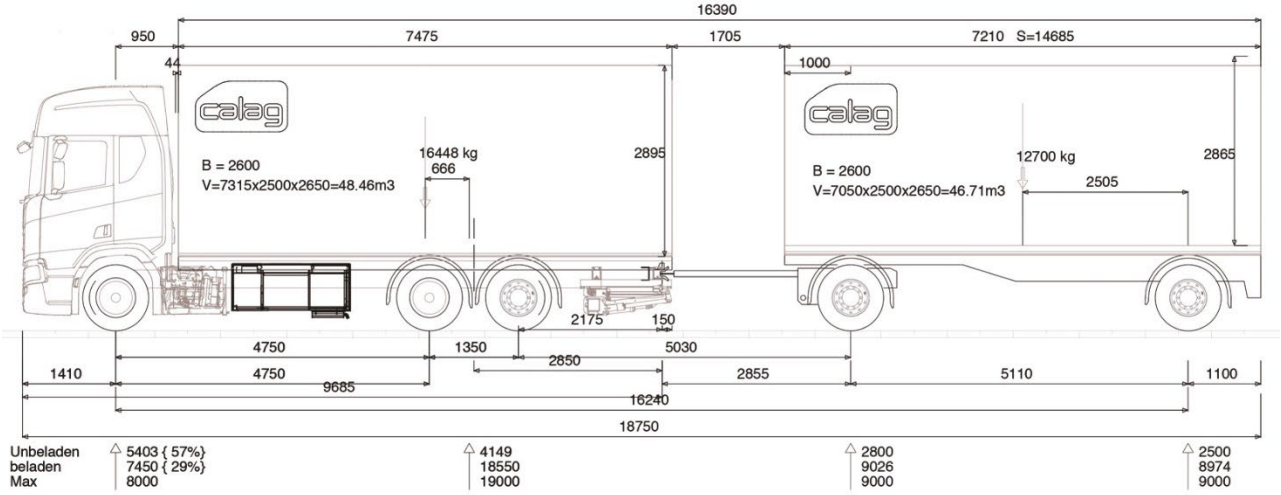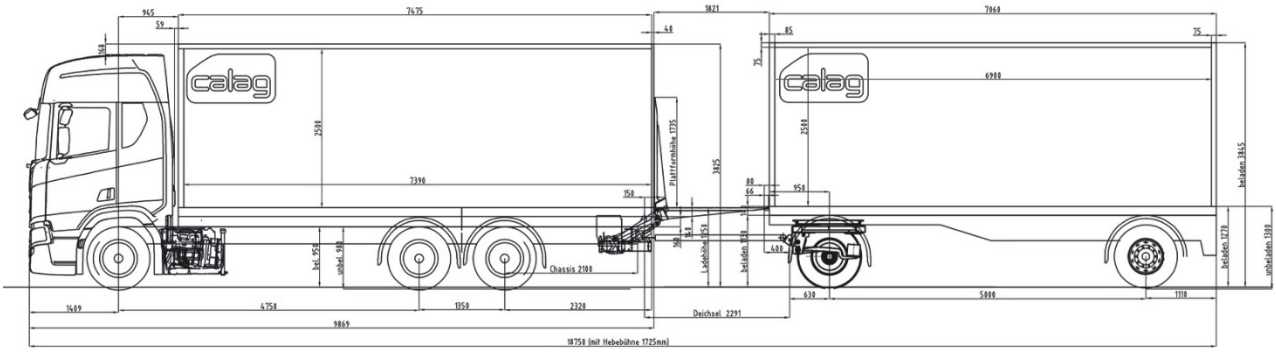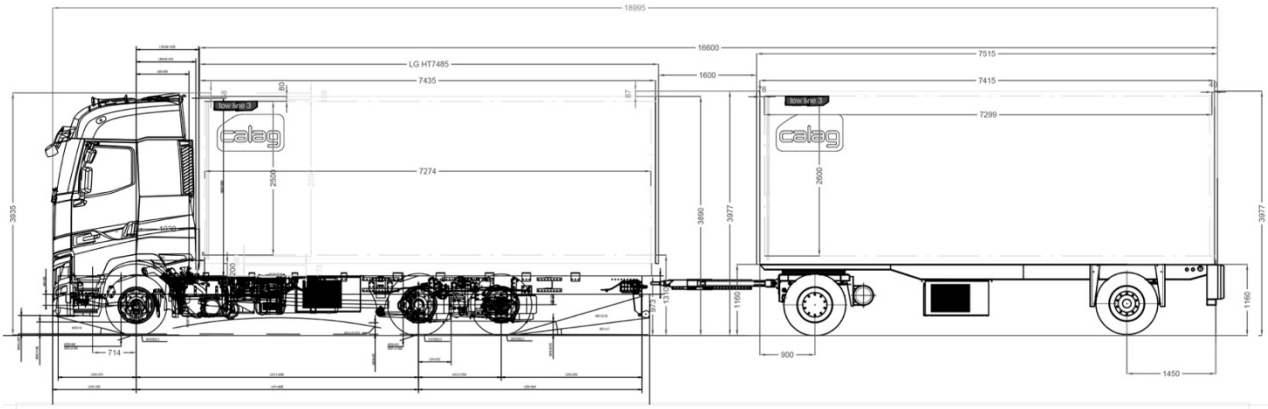
ANHÄNGERZUG MIT KÜHLKOFFERAUFBAU